Homologation N°

99/CA/11

FICHE D'HOMOLOGATION
HOMOLOGATION FORM

COMMISSION INTERNATIONALE DE KARTING – FIA

CARROSSERIE / *BODYWORK*

Constructeur	*Manufacturer*	COMER S.p.A.
Marque	*Make*	TOP KART
Modèle	*Model*	FLASH
Catégorie	*Category*	Toutes / All
Durée de l'homologation	*Validity of the homologation*	6 ans / *years*
Nombre de pages	*Number of pages*	6

La présente Fiche d'Homologation reproduit descriptions, illustrations et dimensions au moment de l'homologation CIK-FIA.	*This Homologation Form reproduces descriptions, illustrations and dimensions at the moment of the CIK-FIA homologation.*

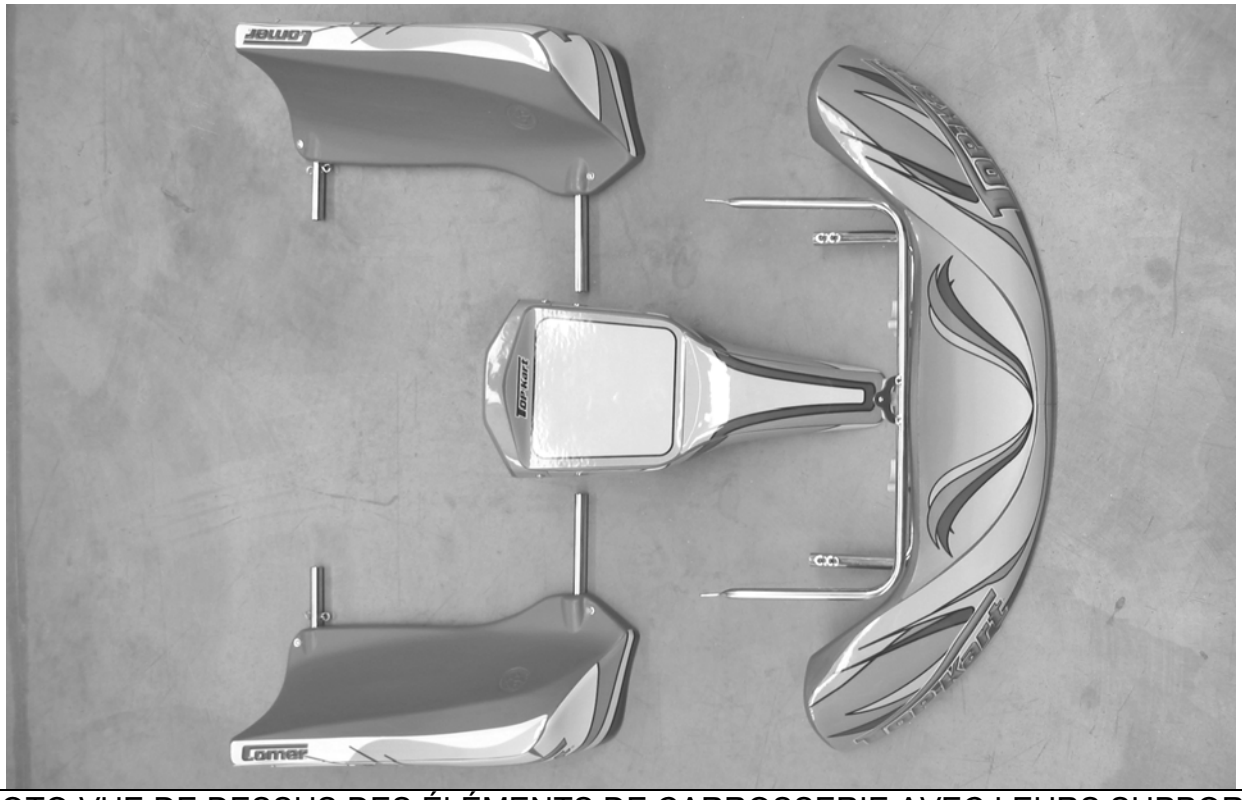

PHOTO VUE DE DESSUS DES ÉLÉMENTS DE CARROSSERIE AVEC LEURS SUPPORTS

PHOTO FROM ABOVE OF BODYWORK ELEMENTS WITH THEIR SUPPORTS

Signature et tampon de l'ASN	Signature et tampon de la CIK-FIA
Signature and stamp of the ASN	*Signature and stamp of the CIK-FIA*

Copyright © 2005 by CIK-FIA. All rights reserved.

CARÉNAGE AVANT AVEC SUPPORTS Dessin technique **(dimensions d'encombrement – diamètre et épaisseur des tubes supports)**	***FRONT FAIRING WITH SUPPORTS*** *Technical drawing* ***(fairing main external dimensions – supports diameter and wall thickness)***

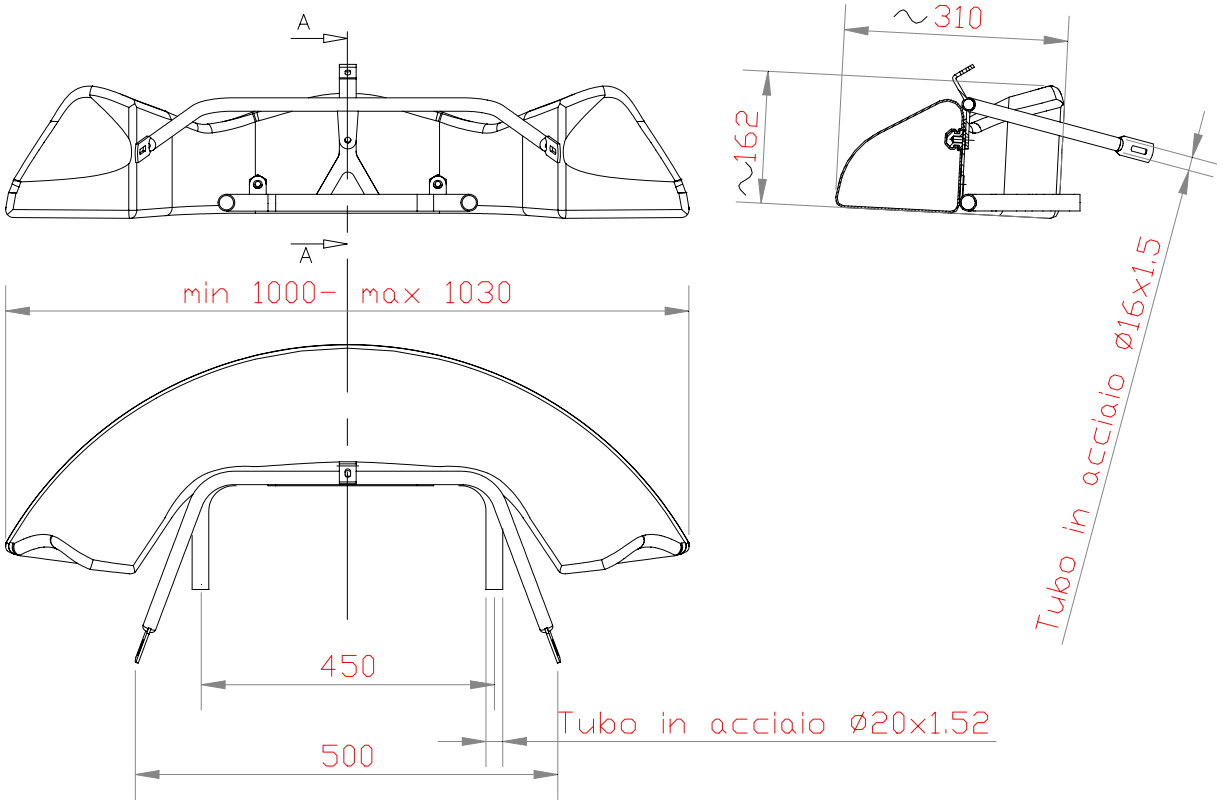

PHOTO (complet avec supports) / *(complete with supports)*

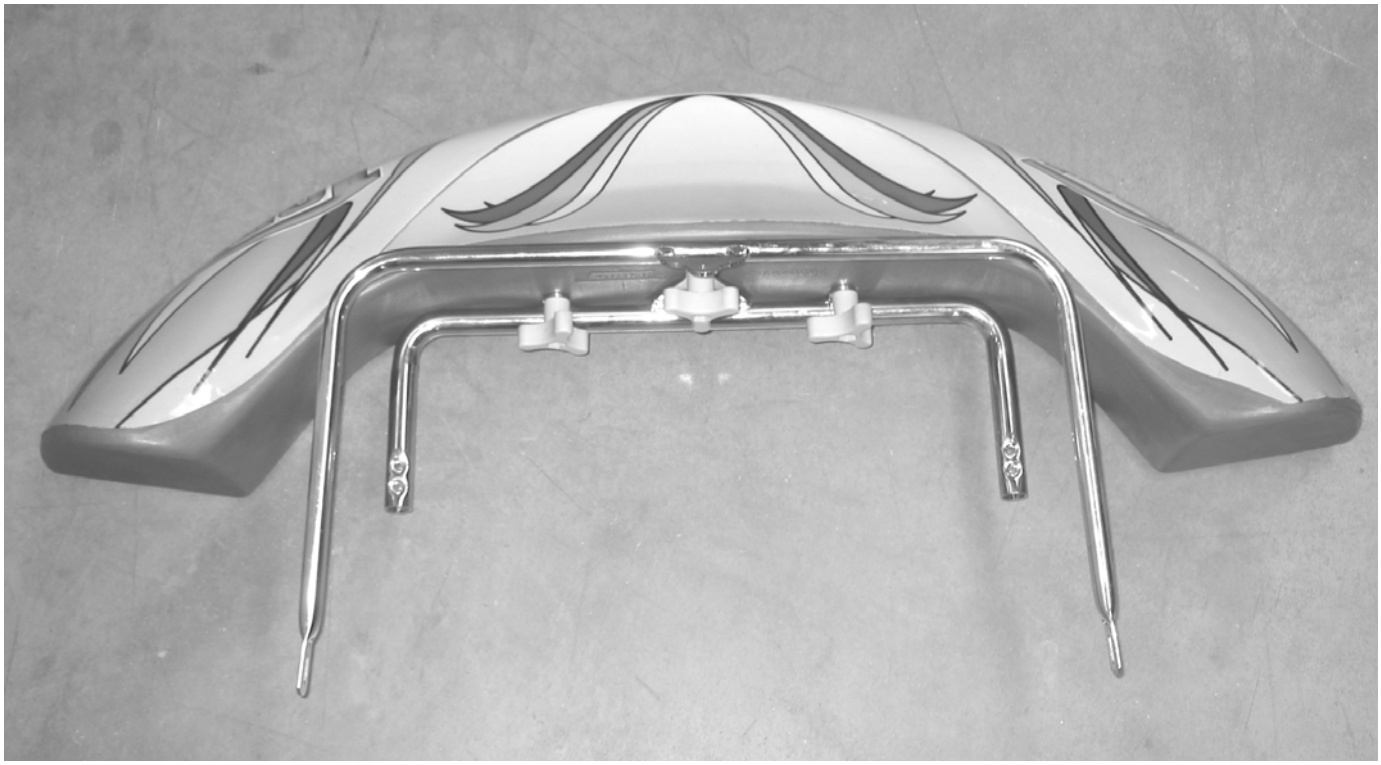

Copyright © 2005 by CIK-FIA. All rights reserved.

FIXATION CARÉNAGE FRONTAL Dessin technique éclaté	***FRONT FAIRING ATTACHMENT*** *Exploded technical drawing*

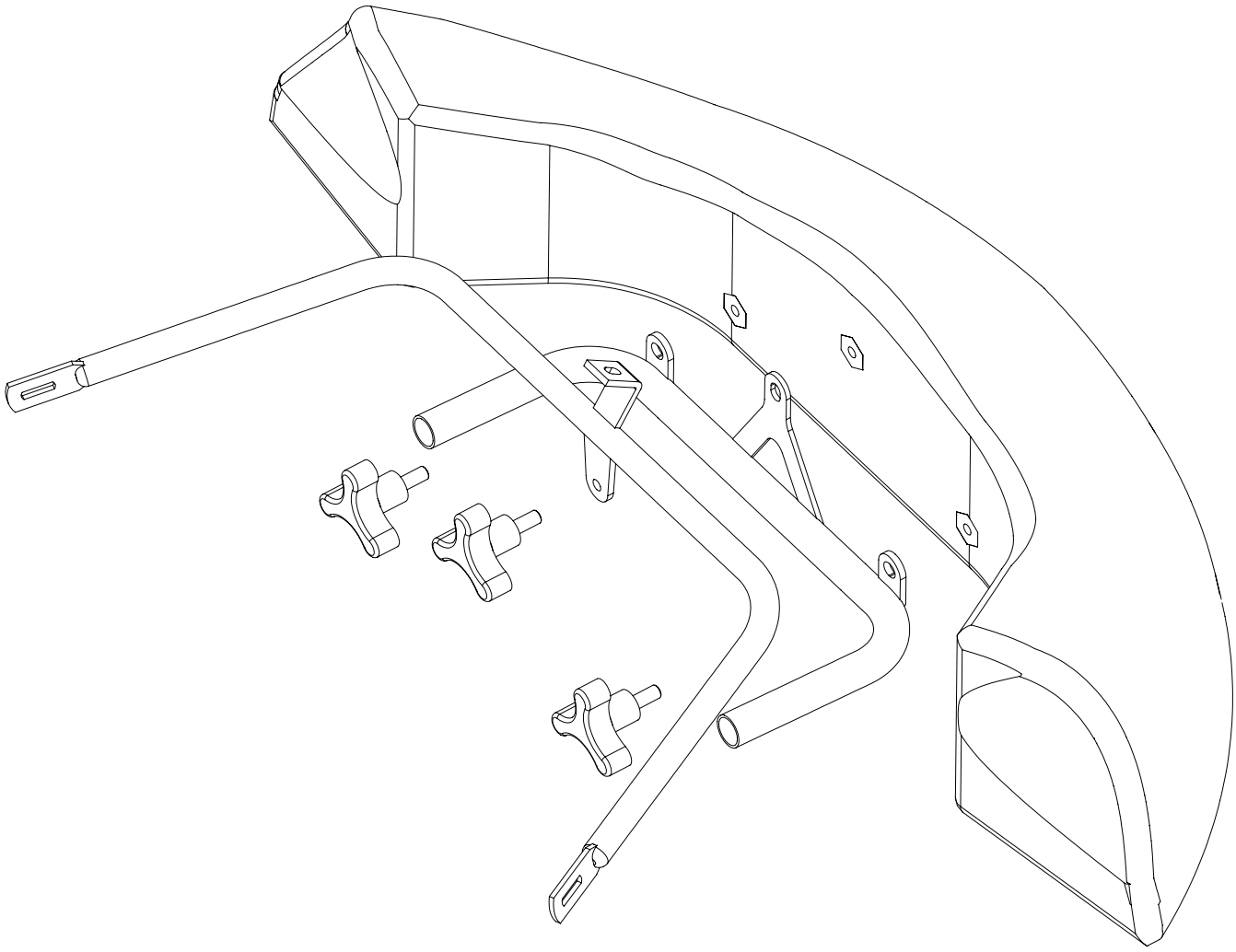

Copyright © 2005 by CIK-FIA. All rights reserved.

PANNEAU FRONTAL Dessin technique **(dimensions d'encombrement)**	***FRONT PANEL*** *Technical drawing* ***(main external dimensions)***

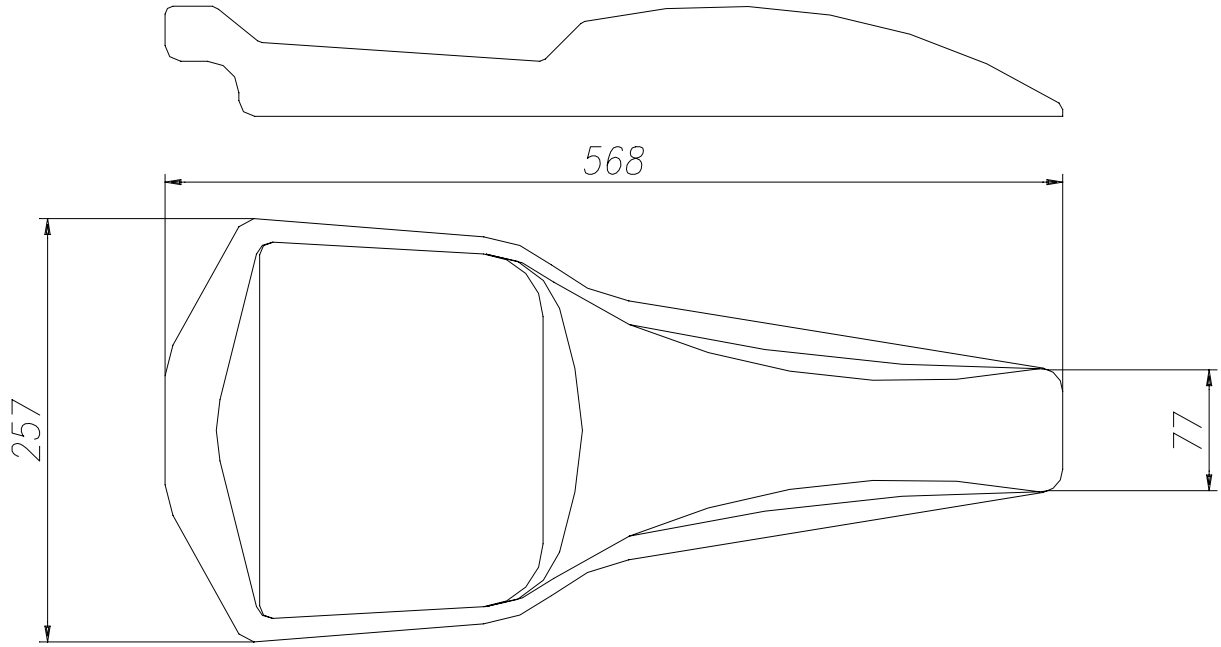

PHOTO

Copyright © 2005 by CIK-FIA. All rights reserved.

CARROSSERIE LATÉRALE AVEC SUPPORTS Dessin technique **(dimensions d'encombrement – diamètre et épaisseur des tubes supports)**	***LATERAL BODYWORK WITH SUPPORTS*** *Technical drawing* ***(bodywork main external dimensions – supports diameter and wall thickness)***

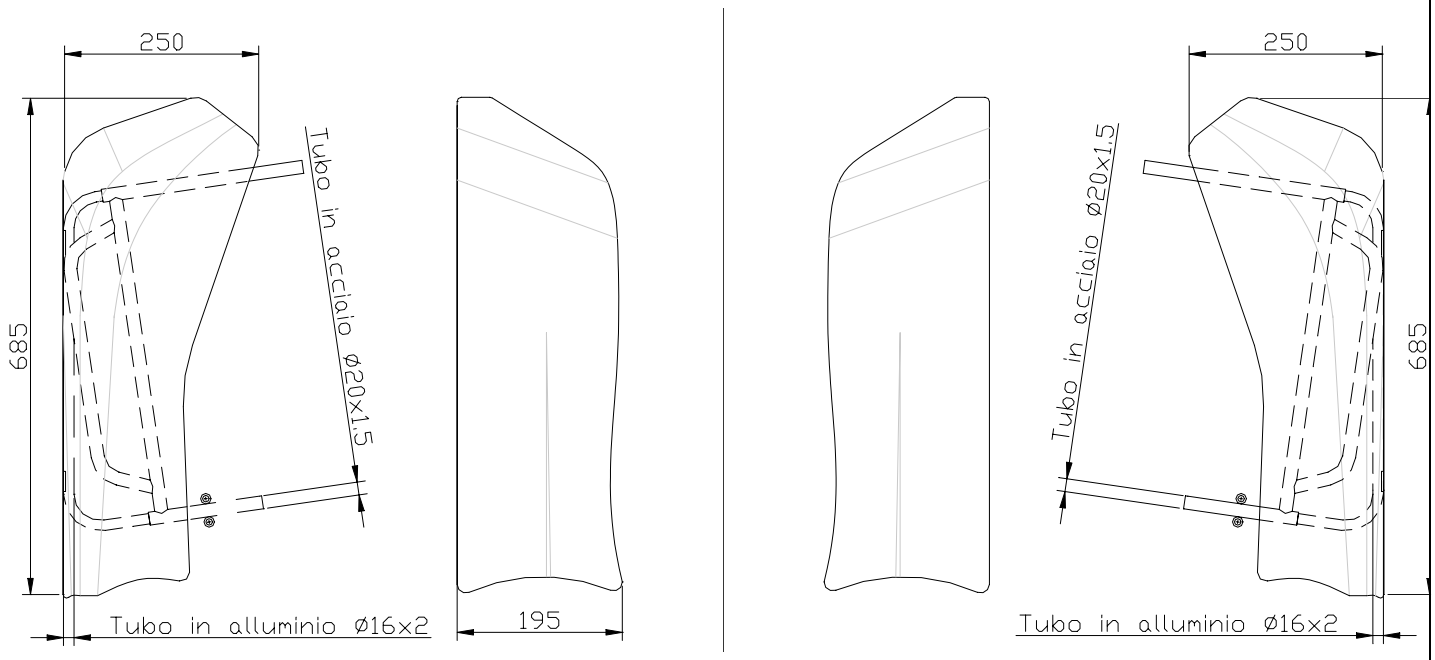

PHOTO AVEC SUPPORT / *WITH SUPPORTS*

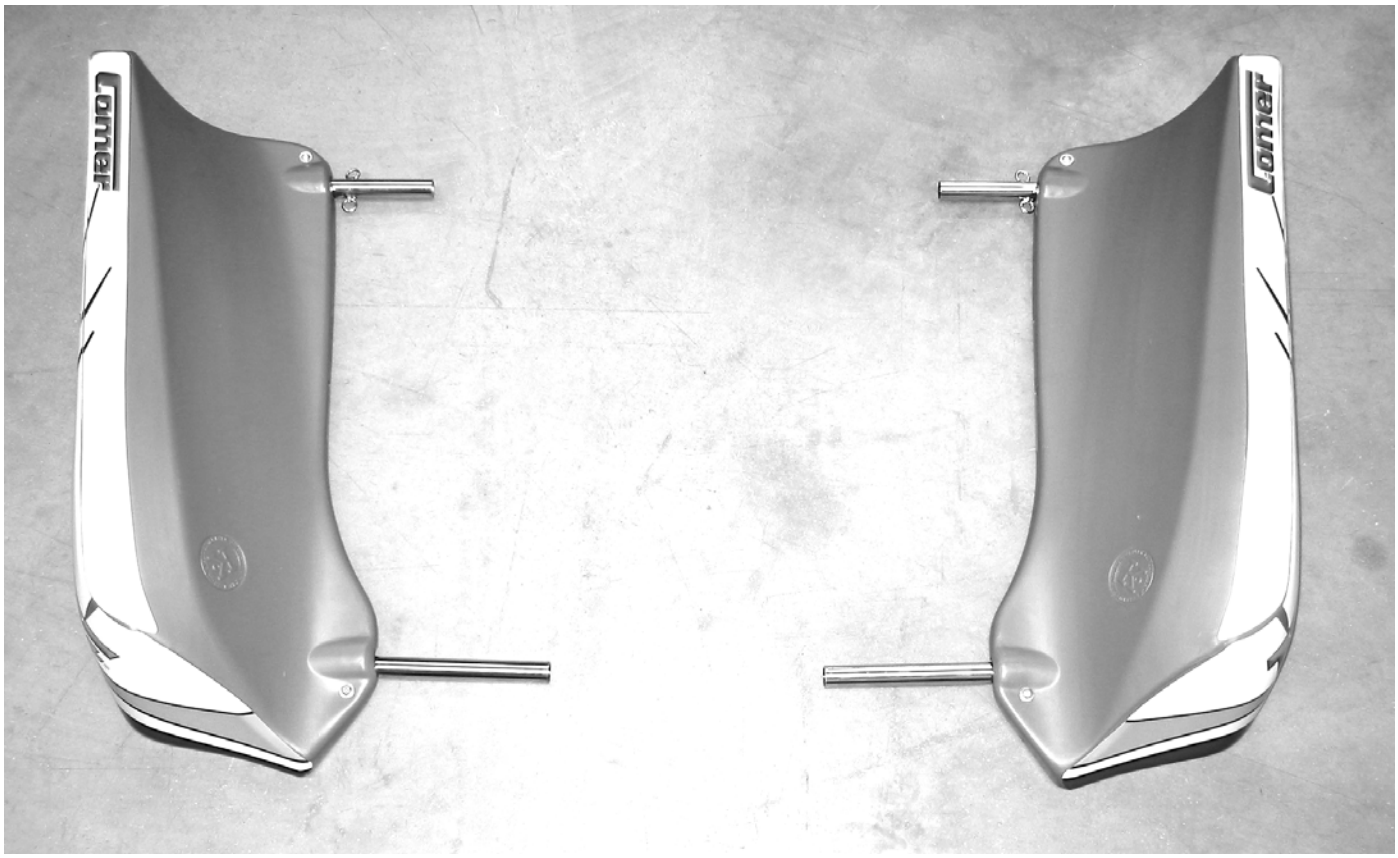

Copyright © 2005 by CIK-FIA. All rights reserved.

PHOTO DU MARQUAGE DU NUMERO D'HOMOLOGATION PHOTO OF THE HOMOLOGATION NUMBER MARKING	
Le marquage doit rester clairement visible en permanence ***The marking must be clearly visible at all times***	
CARÉNAGE AVANT ET SUPPORTS	*FRONT FAIRING AND SUPPORTS*
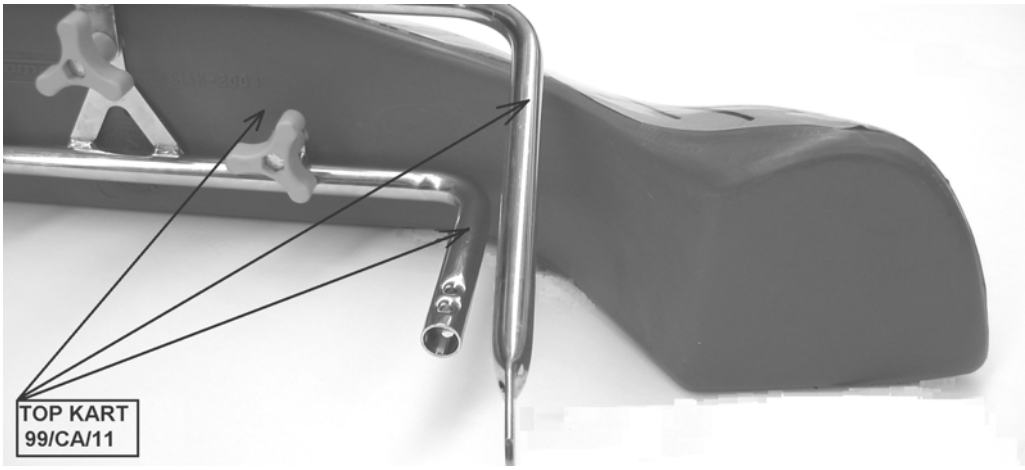	
PANNEAU FRONTAL	*FRONT PANEL*
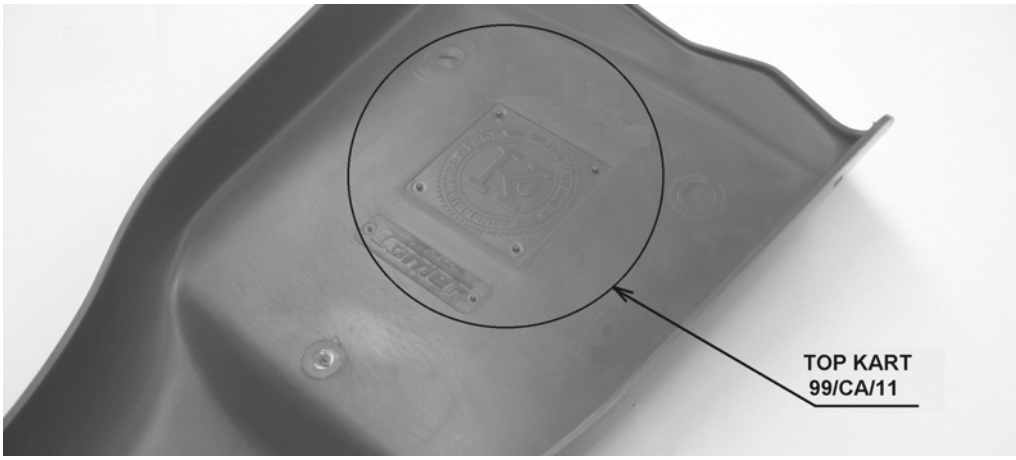	
CARROSSERIE LATÉRALE ET SUPPORTS	*LATERAL BODYWORK AND SUPPORTS*
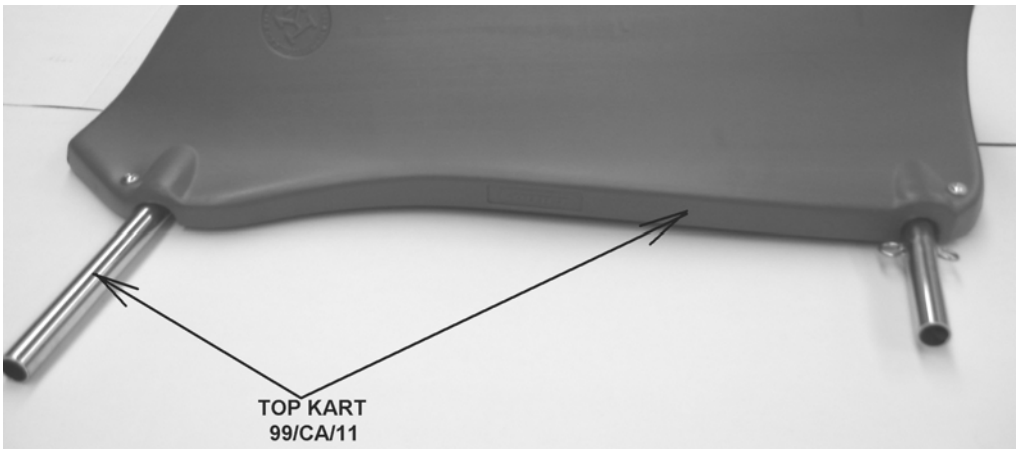	

Copyright © 2005 by CIK-FIA. All rights reserved.